製品名		チョップカッター ヴォルテック エアチャック・コンベヤ仕様
型式		WFC-V361C
外形寸法 (mm)	幅	2860
	奥行	1120
	高さ	1370
重量 (kg)		570 (本体のみ)
加工可能寸法 (mm)	幅	360
	高さ	200
	長さ	630
スライス厚み(mm)		0.5～30 (0.1mm制御)
処理能力(回/分)		100～430
推奨処理温度(℃)		-6～-2 (材料による)
スライス角度		固定　0°
定格電気容量		出力：5.26kW　定格電流：28.1A
定格消費電力		1.1kW/1.1kW (50/60Hz 無負荷時)
推奨使用電源設備		3相200V　50/60Hz　30A以上
使用空気圧力・空気消費量		0.5MPa ・ 3ℓ/min
圧縮空気接続口		JSL-02 (ジョプラックス)

※推奨温度は参考値のため原料により異なります。
※定格消費電力は使用条件により異なります。
※外観・仕様等は、改良のため予告無く変更する場合があります。
※機械を設置する際は、機械周辺に清掃、メンテナンス等に十分なスペースを確保してください。

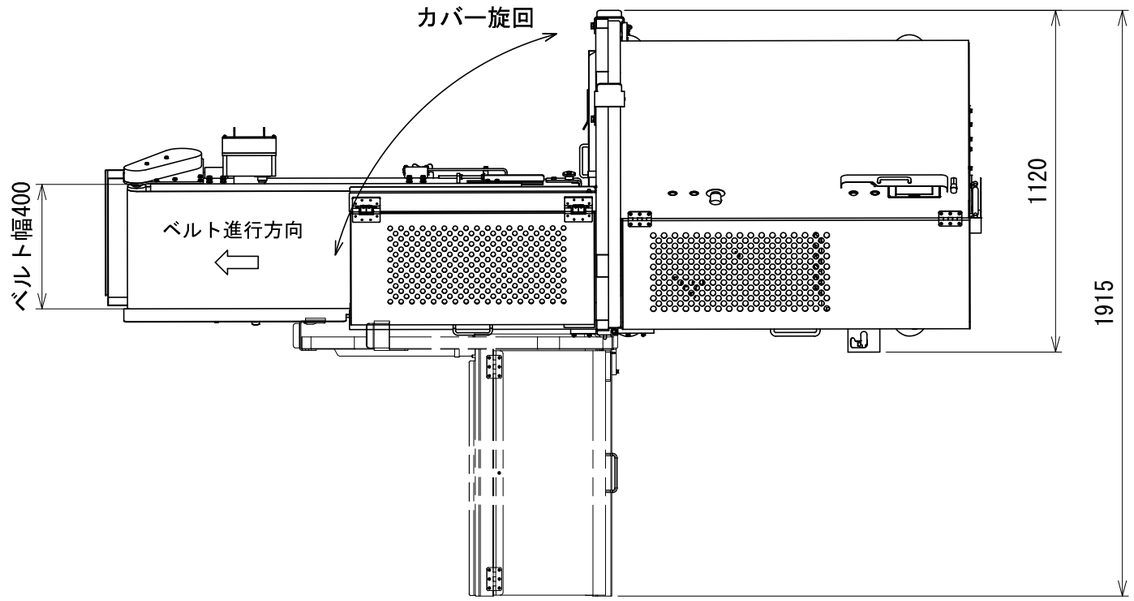

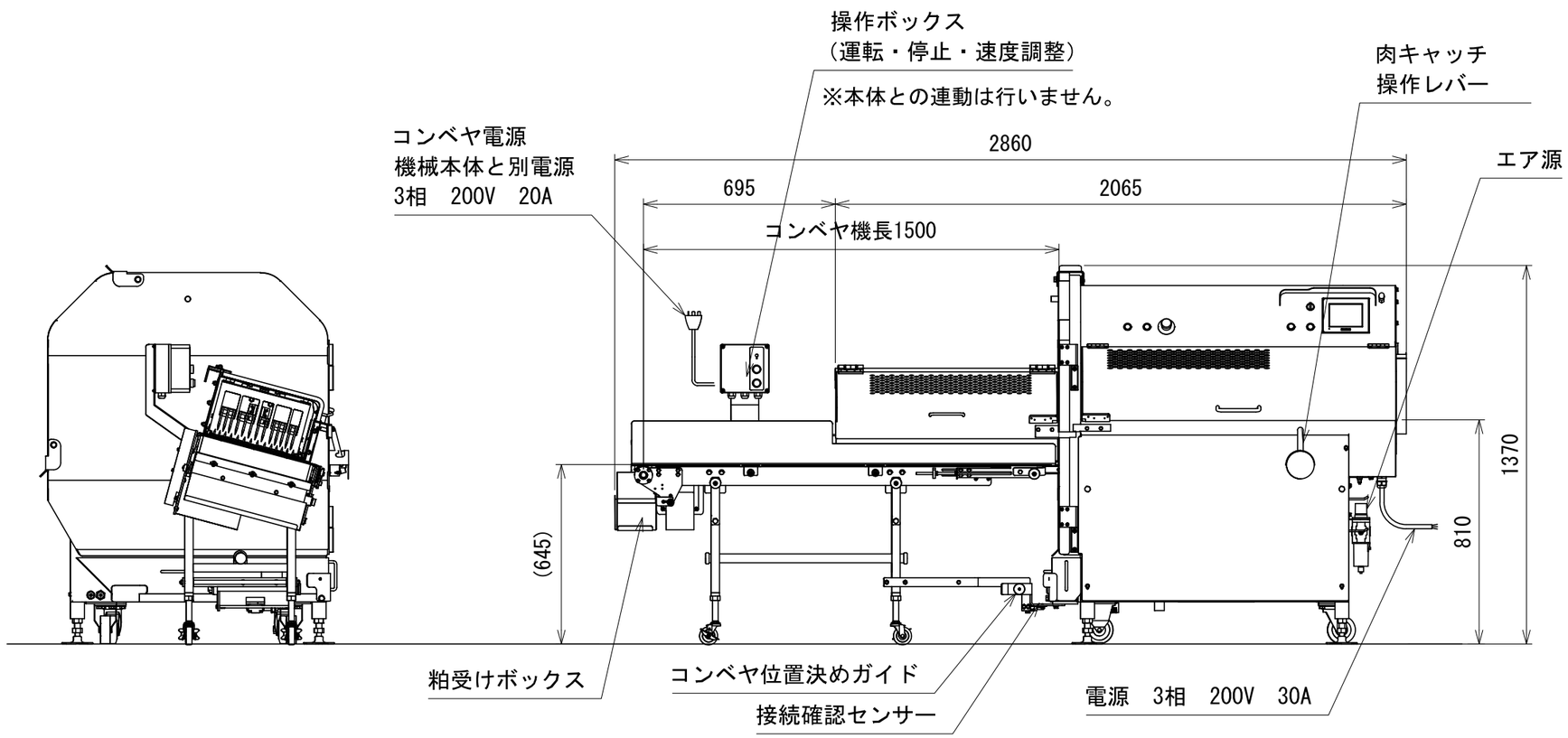

ワタナベフーマック株式会社 WATANABE FOODMACH CO.,LTD.	A3		尺度 SCALE	1 : 20	図名 NAME	WFC-V361C承認図	図番 DWG. NUMBER	F12-AP003-E