製品名		チョップカッター　ヴォルテック　コンベヤ仕様
型式		WFC-V361B
外形寸法 (mm)	幅	2860
	奥行	1075
	高さ	1370
重量 (kg)		570（本体のみ）
加工可能寸法 (mm)	幅	360
	高さ	200
	長さ	630
スライス厚み(mm)		0.5～30（0.1mm制御）
処理能力(回/分)		100～430
推奨処理温度(℃)		-6～-2（材料による）
スライス角度		固定　　0°
定格電気容量		出力：5.26kW　定格電流：28.1A
定格消費電力		1.1kW/1.1kW（50/60Hz 無負荷時）
推奨使用電源設備		3相200V　50/60Hz　30A以上

※推奨温度は参考値のため原料により異なります。
※定格消費電力は使用条件により異なります。
※外観・仕様等は、改良のため予告無く変更する場合があります。
※機械を設置する際は、機械周辺に清掃、メンテナンス等に十分なスペースを確保してください。

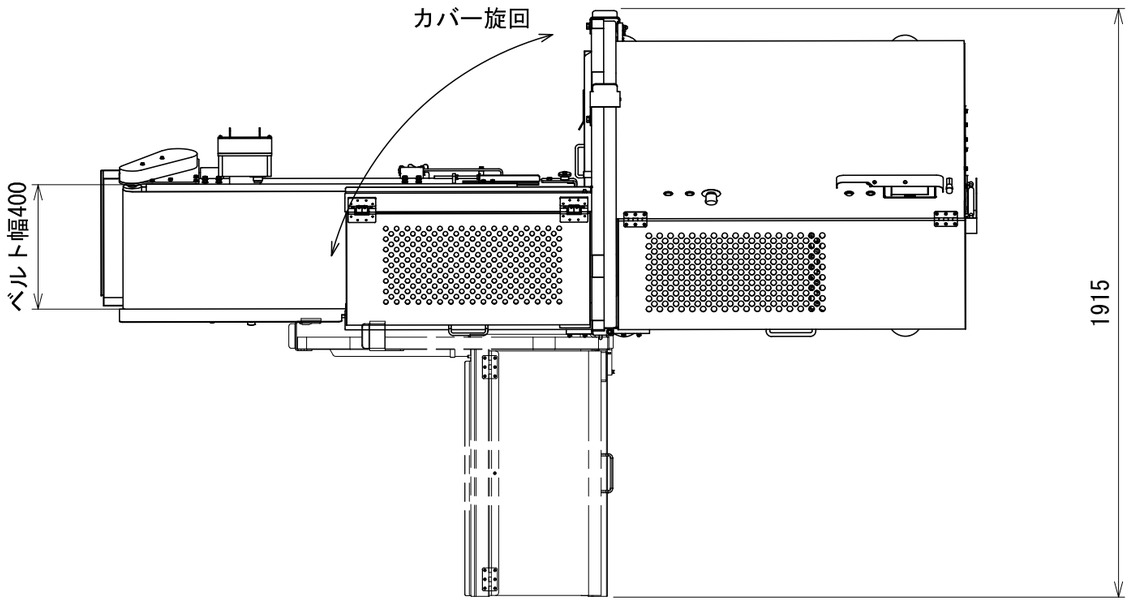

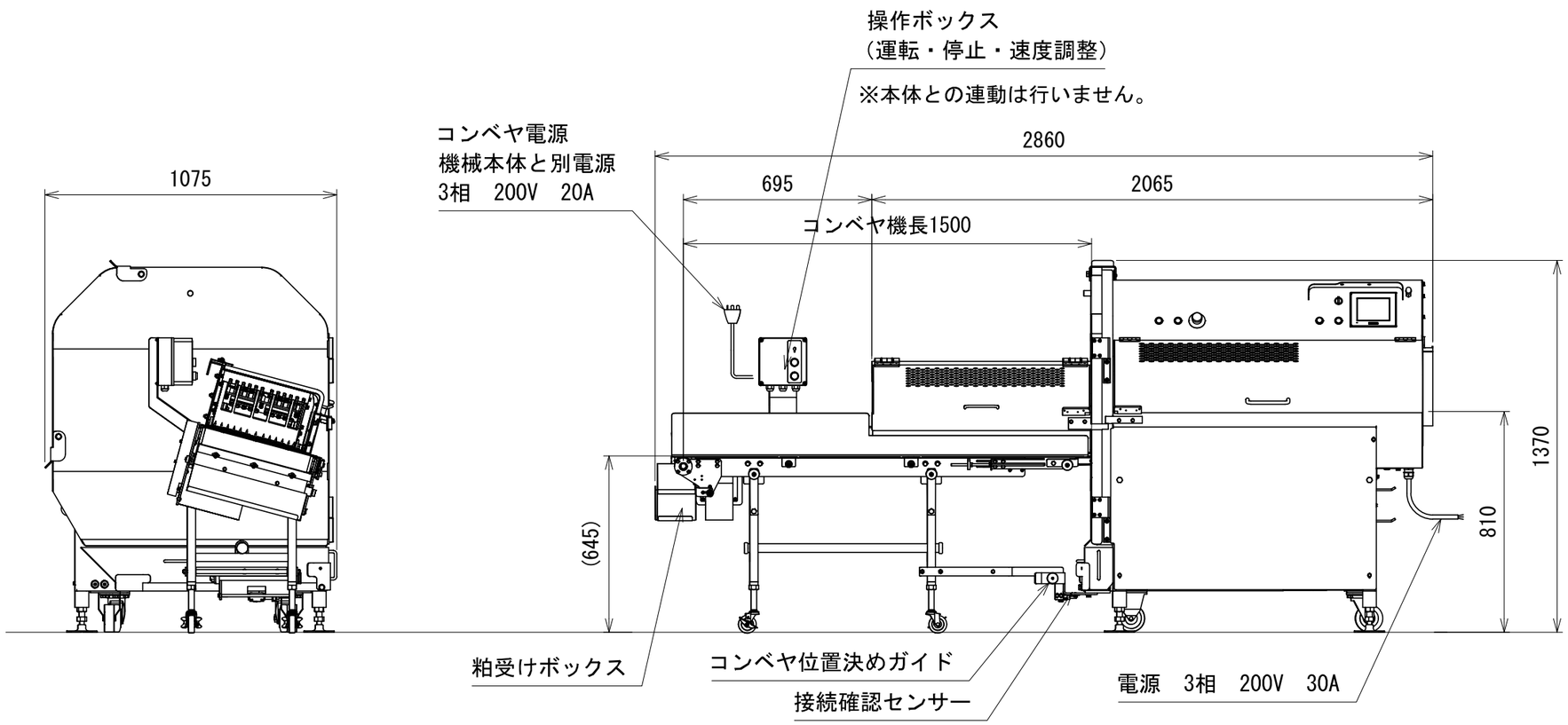

ワタナベフーマック株式会社 WATANABE FOODMACH CO.,LTD.	A3		尺度 SCALE	1 : 20	図名 NAME	WFC-V361B承認図	図番 DWG. NUMBER	F12-AP002-D